40, 44PHH用
ショートパーツリスト

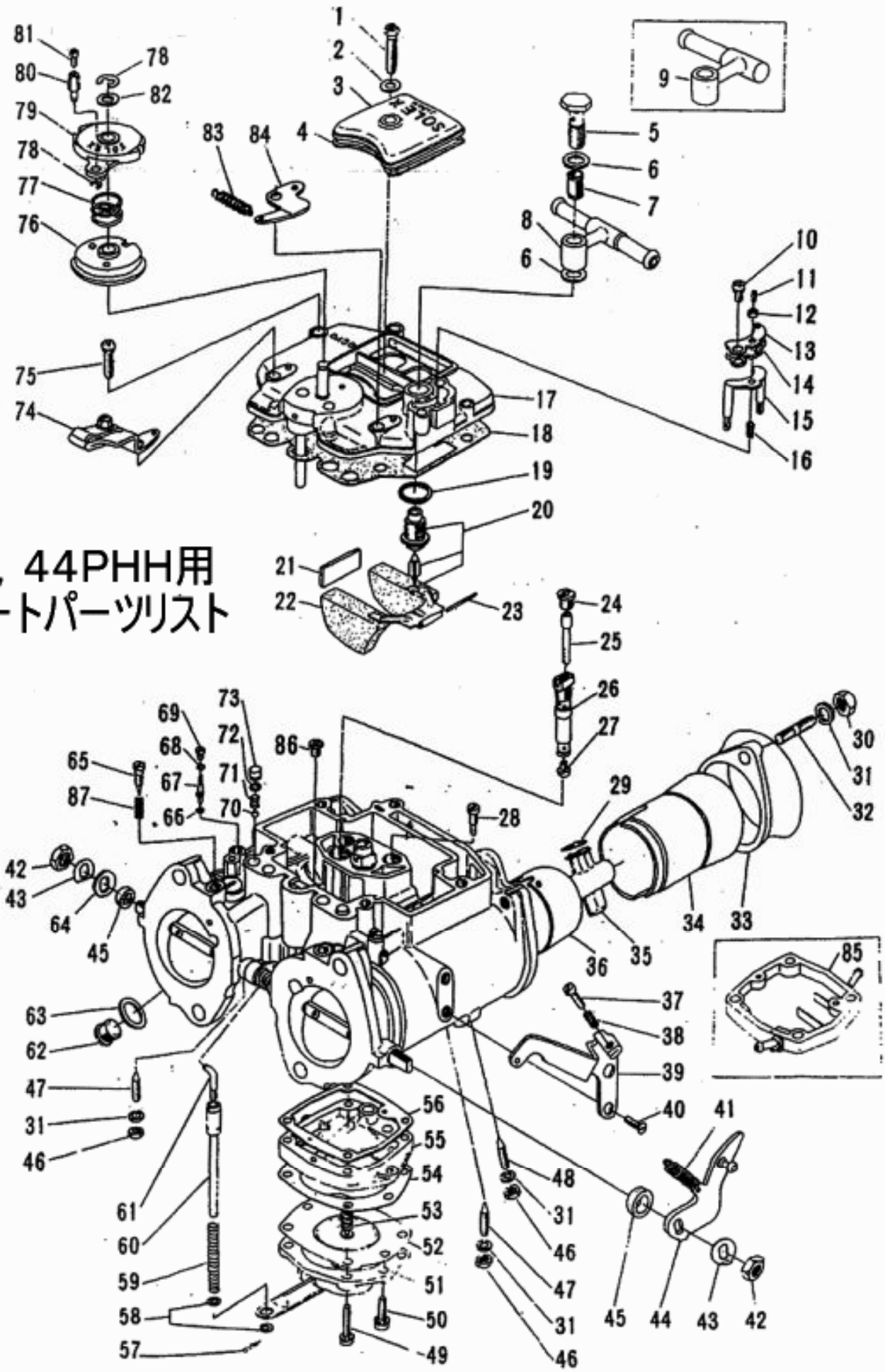

パーツリスト
40、44PHH用ショートパーツ

番号	必要個数 S型	必要個数 4型	品名	部品番号	単価（税込）
1		2	スクリュー、ジェットチャンバーカバー	N115.050	¥147
1	2		スクリュー、ジェットチャンバーカバー	N115.106	¥147
2	2	2	ワッシャー	BVZ23/40	¥74
3		2	カバー、ジェットチャンバー	N115.014	¥693
3	2		カバー、ジェットチャンバー	N115.102	¥693
4		2	ガスケット、ジェットチャンバー	N107.018	
4	2		ガスケット、ジェットチャンバー	N115.103	
5	2	2	ボルト、バンジョー	N101.023	¥1,050
6	2	2	ワッシャー	N101.080	
7	2	2	フィルター	N101.092	¥420
8	2	2	ヒューエルパイプASSY(T型)	N115.028	¥4,200
9	2	2	ヒューエルパイプASSY(L型)	N115.033	¥3,465
10	2	2	スクリューウィズワッシャー	CW2=0512	¥74
11	2	2	スクリュー、フロートレベルアジャスト	N115.005	¥252
12	2	2	ナット	N101.260	¥179
13	2	2	プレート	N115.009	¥347
14	2	2	ガスケット	N115.010	
15	2	2	フロートハンガー	N115.016	¥1,260
16	2	2	スプリング	N115.015	¥179
17		2	フロートチャンバーカバーASSY	N115.403	¥3,465
17	2		フロートチャンバーカバーASSY	N115.100	
18		2	ガスケット、フロートチャンバーカバー	N115.013	
18	2		ガスケット、フロートチャンバーカバー	N121.019	
19	2	2	ガスケット、ニードル	N114.011	
20	2	2	ニードルバルブASSY	N115.037	¥2,993
21		2	プレート	N115.018	¥252
22	2	2	フロートASSY	N115.011	¥3,465
23	2	2	ピン、フロート	BD28/44	¥179
24	2		ジェット、メインエアー	B42/56	¥504
24		2	ジェット、メインエアー	B42/55	¥504
25	2		パイプ、メインブリード	N101.190	¥1,050
26	2		ジェットブロックASSY	N101.188	¥3,465
26		2	ジェットブロックASSY	N101.253	¥3,465
27	2	2	ジェット、メイン	N100.604	¥504
28	2	2	ジェット、パイロット	N101.043	¥504
29		2	ガスケット、スモールベンチュリー	N101.019	
29	2		ガスケット、スモールベンチュリー	N121.188	
30	2	2	ナット	N1-06	¥147
31	2	2	ワッシャー	W4-06	¥74
32	2		スタットボルト	N101.147	¥462
32		2	スタットボルト	T3-0616	¥462
33	2		エアーファンネル(L-25)	N101.193	¥2,468
33	2		エアーファンネル(L-50)	N101.157	¥3,360
33		2	エアーファンネル(L-50)	N101.240	¥3,675
35	2		ベンチュリースモール	N121.106	¥2,100
35		2	ベンチュリースモール	N101.205	¥2,100
36	4		ベンチュリーラージ	N121.015	¥4,200
36		4	ベンチュリーラージ	N107.203	¥4,200
37	2		スクリュー、スロットルアジャスト	N101.176	¥368
37		2	スクリュー、スロットルアジャスト	N115.053	¥368
38	2		スプリング、パイロットスクリュー	4/148	¥179
38		2	スプリング、パイロットスクリュー	N115.057	¥179
39	2	2	ブラケット、スロットルストップ	N107.073	¥1,733
40	4	4	スクリュー、ブラケット	N107.026	¥210
41	2	2	スプリング、スロットルリターン	N107.112	¥693
42	4	4	ナット	BDC36/35	¥147
43	4	4	ワッシャー	B42/75	¥147
44		2	レバーASSY	N107.071	¥2,100
44	2		レバーASSY	N115.104	
45	8	8	シール	BDC36/325	
46	8	8	ナット	N3-06	¥147
47	4	4	スクリュー	N107.174	¥252
48		4	スクリュー	N107.784	¥252

番号	必要個数 S型	必要個数 4型	品名	部品番号	単価（税込）
48	4		スクリュー	N107.173	¥252
49	8		スクリューウィズワッシャー	CW2-0422	¥74
49		8	スクリューウィズワッシャー	CW2-0435	¥74
50	4	4	スクリューウィズワッシャー	CW2-0416	¥74
51	2	2	カバーASSY	N101.067	¥1,733
52	2	2	ダイヤフラムASSY	N107.030	
53	2	2	スプリング、ポンプ	N101.056	¥179
54	2	2	ガスケット、ポンプカバー	N107.048	
55		2	ボディーASSY	N102.219	
55	2		ボディーASSY	N121.067	
56	2	2	ガスケット、ポンプボディー	N107.012	
57	2	2	ワリピン	Y-1006	¥74
58		2	ワッシャー	BV26/32	¥74
58	4		ワッシャー	VM15/252	¥74
58		4	ワッシャー	RFT/40	¥74
59	2	2	スプリング、ポンプ	N101.030	¥284
60	2	2	ロッド、ポンプ	N102.220	¥945
61		2	ロッド、コネクティング	N107.831	¥945
61	2		ロッド、コネクティング	N121.034	¥945
62		4	プラグスクリュー	N101.097	¥494
62	4		プラグスクリュー	N121.024	¥494
63	4	4	ワッシャー	BD34/44	
64	2	2	カラー	N107.106	¥210
65		4	スクリュー、パイロット	N101.181	¥525
65	4		スクリュー、パイロット	N110.266	¥945
66	4	4	ガスケット、ポンプノズル	N102.065	
67		4	ノズル、ポンプ	N102.202	¥1,260
67	4		ノズル、ポンプ	N121.033	¥1,260
67			ノズル、ポンプ	N102.025	¥1,260
68	4	4	Oリング	BVZ23/18	
69	4	4	プラグスクリュー	N102.026	¥284
70	4	4	ボール	N110.081	¥147
71		4	ウェイト、ポンプ	N115.060	¥179
71	4		ウェイト、ポンプ	N121.035	¥179
72		4	Oリング	B21/156	
73		4	ポンププラグ	N102.064	¥210
74	1	1	ブラケットASSY	N107.134	¥1,733
75	10	10	スクリューウィズワッシャー	CW2=0525	¥74
76	2		スターターディスク	N107.118	¥1,050
76		2	スターターディスク	N107.247	¥1,050
77	2	2	スプリング、スターターディスク	N101.063	¥315
78	2	4	スナップリング	BSW28/69	¥147
79	2	2	カバー、スターター	N101.083	¥1,386
80	2	2	ターミナル	N107.019	¥347
81	2	2	ボルト	B2=0508	¥179
82	2	2	ワッシャー	M10/59	¥74
83	2	2	スプリング、スターターリターン	B30/61	¥525
84	2	2	ブラケット、スターター	N115.067	
86		2	ジェット、スターター	B42/55	¥504
86	2		ジェット、スターター	N102.221	¥746
87	4		スプリング	N110.209	¥179
87		4	スプリング	4/148	¥179

番号	必要個数 S型	必要個数 4型	必要個数 3型	品名	部品番号	単価（税込）
88	1			リペヤーキット	N115.086	¥8,663
88	1			リペヤーキット	N115.086-1A	¥4,337
88		1		リペヤーキット	N115.087	¥8,663
88		1		リペヤーキット	N115.087-1A	¥4,337
88			1	リペヤーキット	N107.843	¥8,663
88			1	リペヤーキット	N107.843-1A	¥4,337
	1			パッキンセット		¥1,628
		1		パッキンセット		¥1,628
			1	パッキンセット		¥1,628